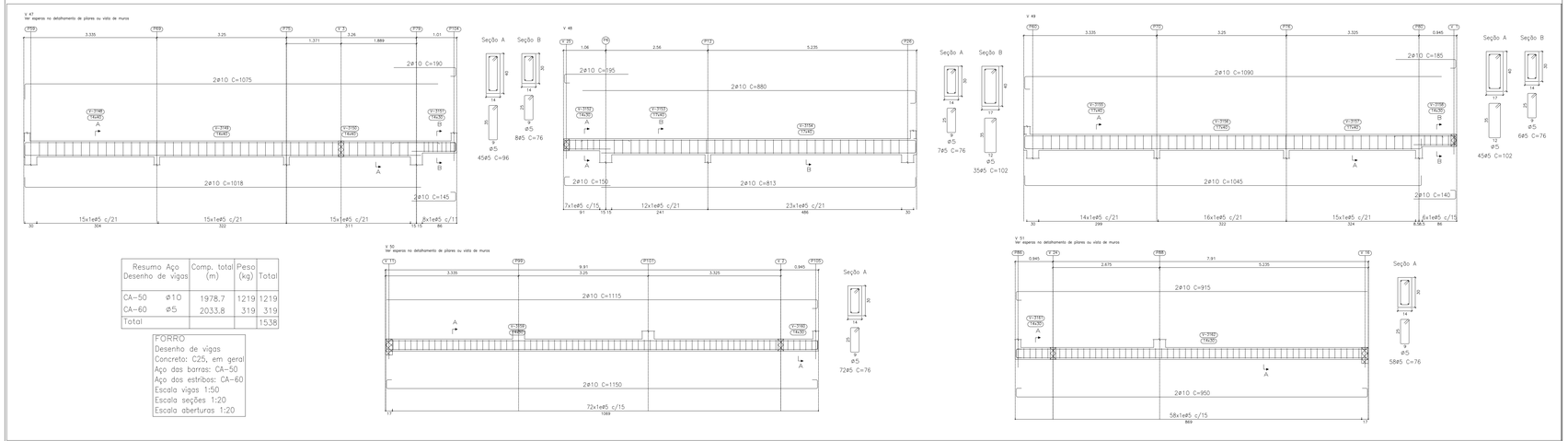

Resumo Desenho de vigas	Aço	Comp. total (m)	Peso (kg)	Total
CA-50	ø10	1978,7	1219	1219
CA-60	ø5	2033,8	319	319
Total				1538

FORRO
Desenho de vigas
Concreto: C25, em geral
Aço das barras: CA-50
Aço dos estribos: CA-60
Escala vigas 1:50
Escala seções 1:20
Escala aberturas 1:20

PROJETO ESTRUTURAL

Nº Folhas	Folha Nº
20	11

ASSUNTO:
PROJETO PARA CONSTRUÇÃO DE UMA UNIDADE BÁSICA DE SAÚDE

LOCALIZAÇÃO:
AVENIDA PRINCIPAL, ÁREA INSTITUCIONAL 03 (AI-03)
BAIRRO MENINO JESUS II

CIDADE: SINOP
ESTADO: MT.

Proprietário: PREFEITURA MUNICIPAL DE SINOP
Data: Junho/2018

Áreas:
TERRENO:.....1.945,42 m²
CONSTRUÇÃO: .....509,16 m²
TX DE OCUPAÇÃO:.....26,17 %
COEF. DE PERMEABILIDADE:.....71,48 %

Prefeito:
ROSANA T. MARTINELLI
Vice-Prefeito:
Gilson de Oliveira
Produurbs:
Paulo H. F. de Abreu

PRODEURBS

RESP. TEC.:
JULIO HENRIQUE V. GARCIA
ENGENHEIRO CIVIL - CREA 120039183-9

AUTENTICAÇÕES: